Prodiafix

Outils diamantés & Machines pour
Sciage / Carottage / Préparation de Sol

www.prodiafix.lu

DÉCOUPEUSE PORTATIVE 2015

-> DÉCOUPEUSE THERMIQUE

-> DÉCOUPEUSE ELECTRIQUE

-> DISQUE DIAMANT

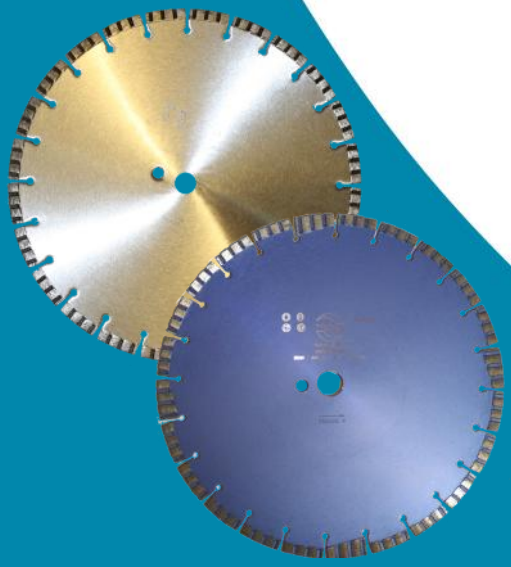

www.prodiafix.lu

58 rue louis pasteur, 44276 Esch Sur Alzette, Luxembourg.
Tél : (+352) 26 65 46 90 - Fax : (+352) 26 65 46 91 / contact@prodiafix.lu

DÉCOUPEUSE THERMIQUE STHIL TS410 - TS420

Caractéristiques	TS410	TS420
Cylindrée	66,7 cm^3	66,7 cm^3
Puissance	3,2 kW/ 4,4 ch.	3,2 kW/ 4,4 ch.
Poids	9,4 kg	9,6 kg
Disque	**300 mm**	**350 mm**
Profondeur de coupe	**100 mm**	**125 mm**
Pression acoustique	98 dB	98 dB
Puissance acoustique	109 dB109 dB	109 dB
Niveau de vibration	3,9/3,9 m/s^2	3,9/3,9 m/s^2
Tarif HT	**1 250 €**	**1 300 €**

TS410 — TS420 : Découpeuse très compacte, très robuste avec système de filtration longue durée innovant à pré-filtration cyclonique.
Construction compacte, équilibrée, ergonomique

La pré-filtration cyclonique supprime la contrainte journalière de nettoyage du filtre plissé à sec et prolonge sa durée de vie. Répond aux exigences EPA II et EU II.
Niveau de vibration très faible procurant un maximum de précision ainsi qu'un excellent guidage. Poignée ElastoStart, carburateur à compensateur, décompresseur, pompe d'amorçage. Bouchon de réservoir ¼ de tour pratique et confortable.

DÉCOUPEUSE THERMIQUE : TS700 / TS800

Caractéristiques	TS700	TS800
Cylindrée	98,5 cm^3	98,5 cm^3
Puissance	5,0 kW/6,8 ch	5,0 kW/6,8 ch
Poids	11,6 kg	13 kg
Disque	**350 mm**	**400 mm**
Profondeur de coupe	**125 mm**	**145 mm**
Pression acoustique	101 dB	100 dB
Puissance acoustique	113	113 dB
Niveau de vibration	6,6/4,5 m/s^2	6,5/3,9 m/s^2
Tarif HT	**1 500 €**	**1 750 €**

Les **TS700 et TS800** sont des découpeuses très puissantes (5kW) et sont équipées d'un moteur à balayage stratifié et système de pré-filtration cyclonique. Elles sont également munies d'une poignée ElastoStart, d'un carburateur avec compensateur, d'un décompresseur, d'un système de tension semi-automatique de la courroie et du système d'arrosage intégré. La filtration de l'air est optimale grâce au nouveau filtre à air longue durée avec pré filtration de type cyclone. La position des poignées est ergonomique ce qui facilite le travail.

DÉCOUPEUSE THERMIQUE K760 / K970 / K1260

K760

K970 et K1260

X-Torq

Le moteur X-Torq est un moteur deux temps équipé de deux canaux de transfert: l'un pour l'air, l'autre pour le mélange carburé. Il en résulte un gain de puissance, une réduction des émissions et une réduction de la consommation de 20%.

Active Air Filtration™

Le nouveau système Active Air Filtration™ est un des systèmes les plus efficaces d'épuration de l'air d'admission actuellement sur le marché, avec environ 1 an sans entretien en coupe à sec.

Courroie Poly-V

Tous les modèles sont équipés d'une courroie Poly-V pour une meilleure transmission de la force motrice, une durée de vie plus longue et des entre-

Démarreur DuraStarter

démarreur étanche à la poussière, et cordon renforcé pour réduire le temps improductif et améliorer la fiabilité et la longévité de la machine.

SmartCarb™

À compensation automatique de colmatage du filtre à air pour une puissance constante et élevée et une consommation réduite.

Air Purge

Grâce à la pompe d'amorçage Air Purge et au décompresseur, la machine démarre très facilement.

Référence	K760 AW12	K760 AW14	K970 AW12	K970 AW14	K1260 AW16
Cylindrée	3,7 kW – 74 cm3	3,7 kW – 74 cm3	4,8 kW – 94 cm3	4,5 kW – 94 cm3	5,8 kW – 119 cm3
Disques	**300 mm**	**350 mm**	**300 mm**	**350 mm**	**400 mm**
Alésage	20 mm	25,4 mm	25,4 mm	25,4 mm	25,4 mm
Profondeur de coupe	**100 mm**	**125 mm**	**100 mm**	**125 mm**	**145 mm**
Filtre à air	Active Air Filtration	Active Air Filtration	Active Air Filtration	Active Air Filtration	Active Air Filtration
Poids	**9,7 kg**	**9,9 kg**	**10,6 kg**	**11 kg**	**14,7 kg**
Tarif € HT	**1 280 €**	**1 370 €**	**1 475 €**	**1 505 €**	**1 870 €**

DÉCOUPEUSE CUT AND BREAK THERMIQUE OU ELECTRIQUE

Profondeur de coupe : 400 mm

K3000:Elle ouvre de nouvelles perspectives pour la découpe en profondeur, **à l'intérieur comme à l'extérieur**. Elle se prête très bien à la **découpe ras des murs et des sols.**

Tarif K3000 Cut-n-break : 2380 € HT

K760: Elle possède des caractéristiques de coupe améliorées, elle est capable de découper, en plusieurs étapes, des murs pouvant atteindre 400 mm d'épaisseur.

Tarif K760 Cut-n-break : 2380 € HT

K3000 Cut and Break— électrique	
Moteur	Électrique 230 V
Courant nominal, A	12 A
Puissance nominale	2700 W
Diamètre de disque	**230 mm**
Profondeur de coupe maximum	**400 mm**
Poids outil de coupe compris	9.9 kg
Vibration poignée avant	3,2 m/s²
Vibration poignée arrière	3,4 m/s²
Niveau sonore	95 dB(A)
Niveau de puissance acoustique (Lwa)	108 dB(A)

K760 Cut and Break—thermique	
Puissance de sortie	3,7 kW
Cylindrée	74 cm³
Diamètre de disque	**230 mm**
Profondeur de coupe maximum	**400 mm**
Poids avec l'outil de coupe	11,3 kg
Vibrations poignée avant	3,0 m/s²
Vibrations poignée arrière	2,5 m/s²
Niveau sonore	100 dB(A)
Niveau de puissance acoustique (Lwa)	116 dB(A)

DÉCOUPEUSE CUT AND BREAK THERMIQUE OU ELECTRIQUE

La méthode Cut-n-Break vous permet de découper jusqu'à 400 mm de profondeur par étapes successives.

1. Chaque entaille peut atteindre 65 mm de profondeur.
2. Comme la découpeuse est équipée de deux disques parallèles, il se forme une saignée.
3. Casser et dégager la saignée au moyen de l'outil extracteur, fourni avec la découpeuse.
4. Répéter ensuite l'opération jusqu'à la profondeur souhaitée (400 mm au maximum).

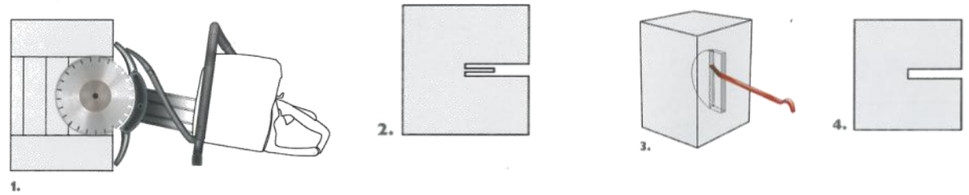

DISQUE DIAMANT POUR CUT AND BREAK

EL10CBN : Un disque pour le béton durci avec des granulats moyennement durs à durs.

EL35CBN : Un disque pour le béton vieux avec des granulats tendre à moyennement durs .

- La forme en U des segments permet de refroidir le disque et d'évacuer les boues plus efficacement et ainsi maximiser la vitesse et la longévité du disque.
- Grâce aux segments auto-aiguisant de conception innovante, la vitesse de coupe reste maximale coupe après coupe.
- Mis au point spécialement pour la K 3000 Cut-n-Break.

Référence	Diamètre	Segment (LxlxH)	Tarifs € HT
EL10CNB	230 mm	40x2.1x8,5 mm	338 €
EL35CNB	230 mm	40x2.1x8,5 mm	338 €
EL70CNB	230 mm	40x2.1x8,5 mm	338 €

DÉCOUPEUSE THERMIQUE K970 THERMIQUE

Profondeur de coupe : 260 mm

Avec la K970 ring, vous bénéficiez : d'une part, d'une **profondeur de coupe exceptionnelle** grâce à l'entraînement périphérique, et, d'autre part, de la **maniabilité**, la **polyvalence** et l'autonomie d'une découpeuse thermique.

K970 Ring thermique

- **Profondeur de coupe doublée** par rapport aux disques classiques.
- Le système **Active Air Filtration** prolonge de **3 à 5 fois la durée de vie des filtres.**
- Le carburateur **SmartCarb** assure une puissance élevée et constante
- Le débit d'eau est réglable en cours de travail, et les buses sont positionnées pour un maximum d'efficacité.
- La transmission sous carter étanche réduit l'usure et le risque de patinage.
- La **lubrification automatique** augmente la durée de vie du palier d'embrayage.
- Des découpes au plus près du sol et des murs grâce au **carter de disque rabattable** et au pare-boue.

Tarif K970 Ring : 4 870 € HT

Caractéristiques	K970 Ring
Moteur	**4,8 kW**
Cylindrée	94 cm3
Diamètre du disque	350 mm
Profondeur de coupe	**260 mm**
Poids	13,5 kg
Vibration poignée avant	3,5 m/s2
Vibration poignée arrière	3,7 m/s2
Niveau sonore	104 dB
Puissance sonore	118 dB

Anneaux pour K970 Ring et K3600 Hydraulique voir page n°15

DÉCOUPEUSE THERMIQUE K3600 HYDRAULIQUE

Profondeur de coupe : 260 mm

K3600 Hydraulique

- **Profondeur de coupe de 260 mm** avec un disque de 350 mm grâce à l'entraînement périphérique.
- Galets d'appui solides pour faciliter le réglage et le remplacement du disque .
- Le système de fixation de la couronne est étanche.
- Poignée avant réglable avec réglage intégré du débit d'eau.
- Grand pare-éclaboussures inférieur et pied d'appui intégré.
- **Faible poids et forme ergonomique**.
- **Facile à entretenir et à nettoyer.**
- Hydraulique à engrenages
- Entraînement périphérique
- Poignée avant réglable
- Déclenchement automatique de l'arrosage

Caractéristique technique	K3600
Puissance	4.3 kW (5.8 cv)
Pression maxi	140 bars
Débit maxi	40 l/min
Poids (sans disque)	8.1 kg
Moteur	**Moteur hydraulique à engrenages**
Diamètre du disque	350 mm
Profondeur de coupe	**260 mm**

Tarif K3600 Hydraulique : 6 000 € HT

Tarif K3600 Hydraulique + Groupe Hydraulique Super Raptor : 13 150 € HT

Groupe hydraulique thermique : SUPER RAPTOR

Référence	Super Raptor dual
Type de motorisation	Double cylindre 4 temps
Accélération	Automatique et manuelle
Carburant	Sans plomb
Démarrage	Electrique
Pression de service	140 bars
Réservoir d'huile	10 l
Puissance d'entrainement	18 CV
Poids (kg)	135 kg
Dimension	95 x 60 x 65 cm
Trois débit	20l/min – 30 l/min – 40 l/min

Tarif Super Raptor : 7 150 € HT

ACCESSOIRES POUR K3600 HYDRAULIQUE

Rail pour K3600

Livré avec chariot, fixations et deux rails de 1 m.

Fixation facile de la machine sur le chariot au moyen d'un boulon spécial.

Le rail s'adapte uniquement avec la découpeuses K 3600.

Tarif Rail pour K3600 : 1 000 € HT

Régulateur débit : FC40

- Régulateur de débit hydraulique pour tous systèmes hydrauliques.
- Débits : 40, 30 ou 20 l / min.
- Pression maximum: 140 bar.
- Poids : 4,2 kg. Livrée avec raccords standard HTMA plats.

Tarif Régulateur débit : 2 025 € HT

ANNEAU DIAMANT POUR K760 RING ET K3600

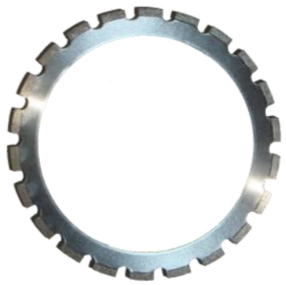

Béton/Béton armé/Granit

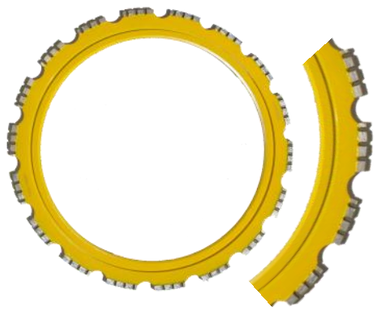

Béton/Béton armé/Granit—RING TURBO

Référence	Diamètre	Segment (LxlxH)	NB segments	Tarif € HT
RING-BT	350 mm	33 x 3.2 x 10 mm	22	250 €
RING-BT-TURBO	350 mm	40 x 3.2 x 7 mm	24	250 €

DÉCOUPEUSE ELECTRIQUE HS40

MOTEUR 220 VOLTS HAUTE FRÉQUENCE

Profondeur de coupe : 165 mm

- Idéal pour faire des ouvertures de porte ou de fenêtre à l'intérieur
- **Machine en 220 Volts pour une puissance de 3700 Watts**
- **Moteur Haute fréquence de 3700 Watts**
- Moteur **refroidit par ea**u pour utilisation intensive
- Protection électrique IP55
- Contrôle continue du refroidissement par le boîtier haute fréquence

Caractéristique technique	HS 40
Voltage	230 Volts
Puissance	**3700 Watts**
Profondeur de coupe	165 mm
Diamètre de disque	400 mm
Alésage	15,85 (5/8")
Vitesse de rotation	2600 tr/min
Poids	8,5 kg

Tarif scie HS40 : 3 795 € HT

DISQUE DIAMANT MACONNERIE / BÉTON / BÉTON ARMÉ

H101

Hauteur : 12 mm

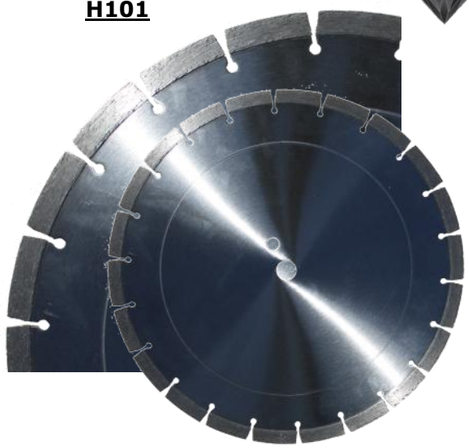

Utilisation : maçonnerie de construction , brique pleine bâtiment, **béton**

Caractéristique : Disque diamant professionnel. Hauteur diamantée 12 mm

Avantages : Bon rapport qualité/prix

Hauteur diamantée : 12 mm

Référence	Diamètre	Alésage	Segment (LxlxH)	Nb seg-ments	Tarif € HT
H101-300-12	300 mm	20/25,4 mm	37x3.2x12 mm	22	78 €
H101-350-12	350 mm	20/25,4 mm	40x3.4x12 mm	24	98 €

CD-2340 Top Turbo

Hauteur : 10 mm

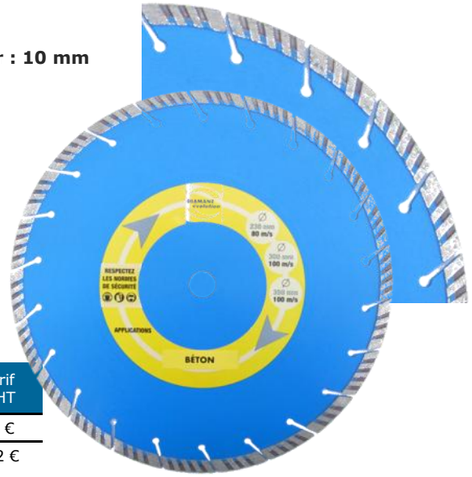

Utilisation : Béton, Béton armé, béton vibré, dalle, treillis, brique, pierre

Caractéristique : Disque diamant professionnel fritté, excellent refroidissement du disque et bonne réduction sonore.

Avantages : Gain de temps sur les chantiers grâce à ce disque qui coupe aussi bien le métal que les matériaux de **maçonnerie et le béton armé**

Hauteur diamantée : 10 mm

Référence	Diamètre	Alésage	Segment (LxlxH)	Nb seg-ments	Tarif € HT
CD2340300	300 mm	20 /25,4 mm	38x2,2x10 mm	22	88 €
CD2340350	350 mm	20 /25,4 mm	42x2,2x10 mm	24	102 €

Super Cut béton

Hauteur : 10 mm

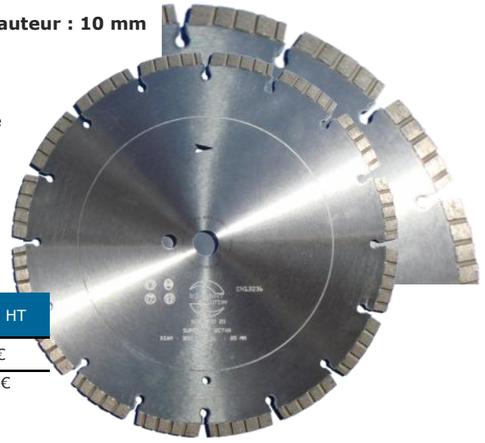

Utilisation : Béton armé, béton vibré, granit , brique, pierre

Caractéristique : Disque diamant professionnel soudé laser, excellent refroidissement du disque

Avantages : Coupe rapide grâce aux segment turbo dans les matériaux béton.

Hauteur diamantée : 10 mm

Référence	Diamètre	Alésage	Segment (LxlxH)	Nb seg-ments	Tarif € HT
SCBT300	300 mm	20/25,4 mm	40x3,2x10	21	90 €
SCBT350	350 mm	20/25,4 mm	40x3,2x10	24	110 €

DISQUE DIAMANT BÉTON ARMÉ / GRANIT

H2007 Haut Rendement

Hauteur : 10 mm

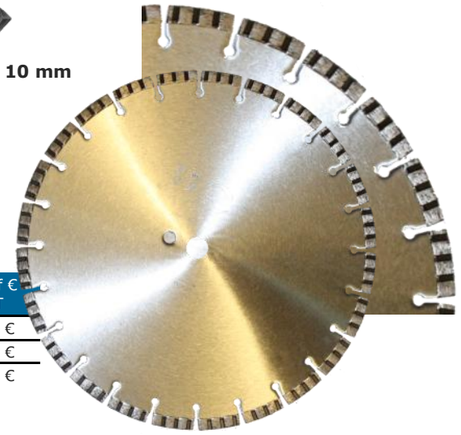

Utilisation : Béton, **béton armé, bordure de trottoir, granit**, béton vibré

Caractéristique : Disque diamant professionnel soudé laser haut rendement

Avantages : Outil de coupe haut rendement alliant une coupe rapide dans les matériaux durs (béton armé, granit) et une excellente durée de vie

Hauteur diamantée : 10 mm

Référence	Diamètre	Alésage	Segment (LxlxH)	Nb segments	Tarif € HT
H2007-300	300 mm	20/25,4 mm	40x3,2x10	21	125 €
H2007-350	350 mm	20/25,4 mm	40x3,2x10	24	148 €
H2007-400	400 mm	20/25,4 mm	40x3,4x10	28	235 €

H901B-Cooling Haut rendement

Hauteur : 10 mm

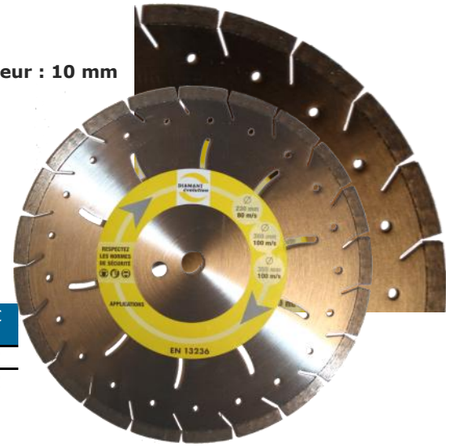

Utilisation : Granit, Béton armé

Caractéristique : Disque diamant professionnel soudé laser **haut rendement**

Avantages : Disque diamanté haut rendement pour une coupe rapide des **matériaux durs : béton armé et granit et une excellente durée de vie**

Hauteur diamantée : 10 mm

Référence	Diamètre	Alésage	Segment (LxlxH)	Nb segments	Tarif € HT
H901-300	300	20/25,4 mm	40x3,2x10 mm	21	176 €
H901-350	350	20/25,4 mm	40x3,2x10 mm	24	239 €

DISQUE DIAMANT ASPHALTE / ENROBÉ

H1082

Hauteur : 10 mm

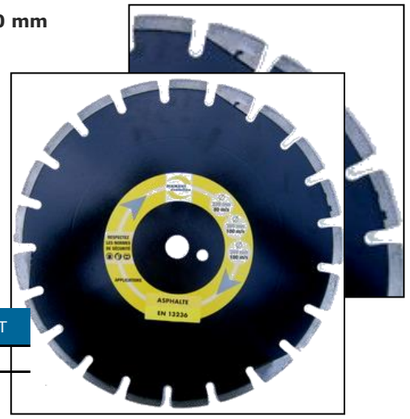

Utilisation : asphalte, pavé autobloquant, pierre abrasive, pierre sablonneuse

Caractéristique : Disque diamant professionnel soudé laser avec segments de renfort

Avantages : Bon rapport qualité / prix

Hauteur diamantée : 10 mm

Référence	Diamètre	Alésage	Segment (LxlxH)	Nb segments	Tarif € HT
H1082-300	300 mm	20/25,4 mm	40x2,8x10 mm	18	120 €
H1082-350	350 mm	20/25,4 mm	40x3,2x10 mm	21	160 €

Super Cut Asphalte

Hauteur : 10 mm

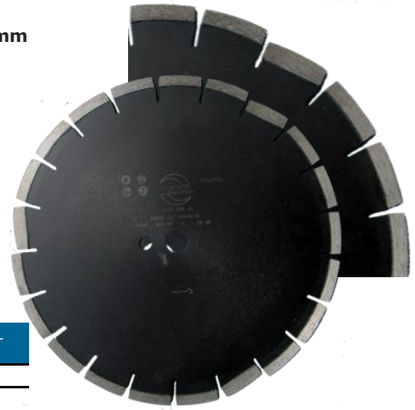

Utilisation : asphalte, enrobé, matériaux abrasifs

Caractéristique : Disque diamant professionnel soudé laser avec segments de renfort.

Avantages : Coupe rapide de l'asphalte enrobé, Bon rapport qualité / prix

Hauteur diamantée : 10 mm

Référence	Diamètre	Alésage	Segment (LxlxH)	Nb segments	Tarif € HT
SCAS300	300 mm	20/25,4 mm	3.8x3.0x10 mm	21	130 €
SCAS350	350 mm	20/25,4 mm	4.0x3.0x10 mm	24	170 €

CD20010

Hauteur : 12 mm

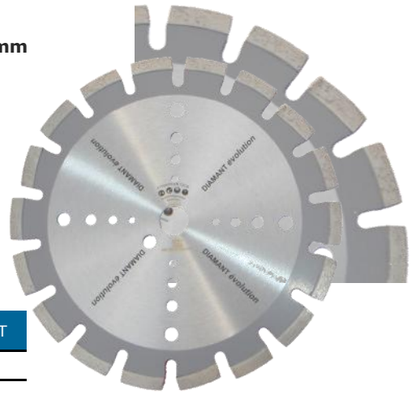

Utilisation : asphalte, pavé autobloquant, pierre abrasive, pierre sablonneuse

Caractéristique : Disque diamant professionnel soudé laser avec segments de renfort, excellent refroidissement du disque

Avantages : Coupe rapide de l'asphalte , Très bon rendement

Hauteur diamantée : 12 mm

Référence	Diamètre	Alésage	Segment (LxlxH)	Nb segments	Tarif € HT
CD20010-300	300 mm	20/25,4 mm	40x2,8x12 mm	18	156 €
CD20010-350	350 mm	20/25,4 mm	40x3,2x12 mm	21	190 €

58 rue louis pasteur, 44276 Esch Sur Alzette, Luxembourg.
Tél : (+352) 26 65 46 90 - Fax : (+352) 26 65 46 91 / contact@prodiafix.lu

DISQUE DIAMANT MIXTE : BÉTON ARMÉ / ASPHALTE

Multifonction

H5013

Hauteur : 10 mm

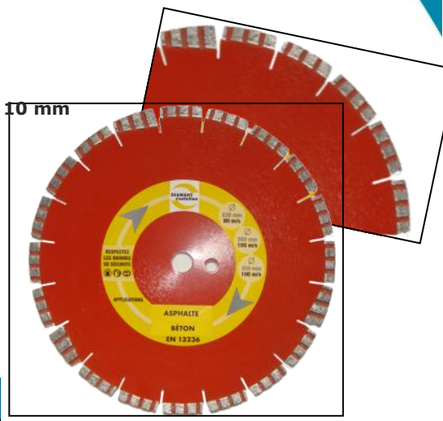

Utilisation : Béton armé, asphalte, acier, maçonnerie, brique, pierre

Caractéristique : Disque diamant professionnel soudé laser avec segment de renfort

Avantages : Disque diamant multifonction pour utilisation dans le béton, béton armé, asphalte. Bon rapport qualité / prix

Hauteur diamantée : 10 mm

Référence	Diamètre	Alésage	Segment (LxlxH)	Nb segments	Tarif € HT
H5013300	300 mm	20/25,4 mm	40x3,2x10	21	95 €
H5013350	350 mm	20/25,4 mm	40x3,2x10	24	121 €

CD2106

Hauteur : 10 mm

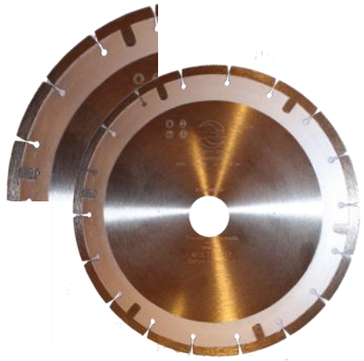

Utilisation : maçonnerie de construction, brique pleine bâtiment,

Avantages : Bon rapport qualité/prix

Hauteur diamantée : 10 mm

Référence	Diamètre	Alésage	Segment (LxlxH)	Nb segments	Tarifs € HT
CD2106300	300 mm	20/25,4 mm	49x3,2x10	18	120 €
CD2106350	350 mm	20/25,4 mm	49x3,2x10	21	145 €

H5012 : haut rendement

Hauteur : 10 mm

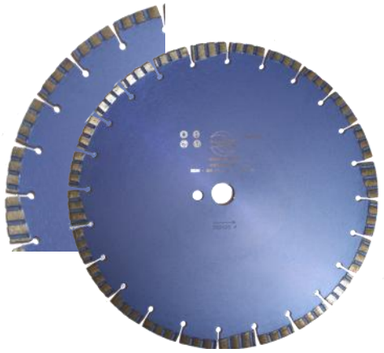

Utilisation : Béton armé, asphalte, fonte, acier, maçonnerie, brique

Caractéristique : Disque diamant professionnel soudé laser avec segment de renfort, **haut concentration diamant**

Avantages : Disque diamant multifonction pour utilisation dans le béton, béton armé, asphalte, fonte. **Haut rendement**

Hauteur diamantée : 10 mm

Référence	Diamètre	Alésage	Segment (LxlxH)	Nb segments	Tarif € HT
H5012300	300 mm	20/25,4 mm	40x3,2x10	20	165 €
H5012350	350 mm	20/25,4 mm	40x3,2x10	24	190 €
H5012400	400 mm	20/25,4 mm	40x3,2x10	28	266 €

58 rue louis pasteur, 44276 Esch Sur Alzette, Luxembourg.
Tél : (+352) 26 65 46 90 - Fax : (+352) 26 65 46 91 / contact@prodiafix.lu

DISQUE DIAMANT ACIER

WBLZ

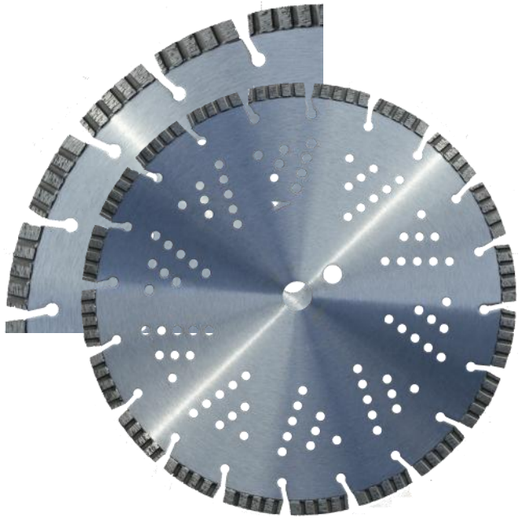

Utilisation : Acier, fonte ductile, béton fortement armé

Caractéristique : Disque diamant professionnel ventilé pour découpe de métaux

Avantages : Coupe rapide, bonne longévité et bon refroidissement.

Référence	Diamètre	Alésage	Tarifs € HT
WBLZ300	300 mm	20/25,4 mm	227 €
WBLZ350	350 mm	20/25,4 mm	273 €
WBLZ400	400 mm	20/25,4 mm	316 €

DISQUE DIAMANT RESCUE

POUR COUPE DE :

- **PIERRE / BÉTON**
- **PVC**
- **VERRE**
- **BOIS**
- **ALUMINIUM**
- **MÉTAL**

Référence	Diamètre	Alésage	Tarif € HT
RESCUE-300	300 mm	20/25,4mm	159 € HT
RESCUE-350	350 mm	20/25,4mm	175 € HT

Conçu spécialement pour le secourisme.

Une couche de diamants brasés sous vide assure des performances de coupe exceptionnelles.

Disque capable de découper la plupart des matériaux rencontrés dans des situations d'urgence (béton, caoutchouc, bois, tuyaux PVC, fer, acier, plexiglas).

Prodiafix

Outils diamantés & Machines pour Sciage / Carottage / Préparation de Sol

www.prodiafix.lu

CONTACT

Tél : (+352) 26 65 46 90 - Fax : (+352) 26 65 46 91

Mail : contact@prodiafix.lu

58 rue louis pasteur, 44276 Esch Sur Alzette, Luxembourg

Créée en 2008 / TVA intra : LU22561904

Catalogue 2015

Carottage
Découpeuse portative
Scie de sol
Scie sur table
Scie murale et scie à câble
Aspirateurs eaux et poussières
Rabotage et ponçage
Formation de personnel

www.prodiafix.lu

Vidéo de démonstration machine
Catalogue en ligne
Nouveauté machine et outils
Photos

www.prodiafix.lu

Prodiafix

Outils diamantés & Machines pour Sciage / Carottage / Préparation de Sol

www.prodiafix.lu

CONTACT

Tél : (+352) 26 65 46 90 - Fax : (+352) 26 65 46 91

Mail : contact@prodiafix.lu

58 rue louis pasteur, 44276 Esch Sur Alzette, Luxembourg

Créée en 2008 / TVA intra : LU22561904

Catalogue 2015

Carottage
Découpeuse portative
Scie de sol
Scie sur table
Scie murale et scie à câble
Aspirateurs eaux et poussières
Rabotage et ponçage
Formation de personnel

www.prodiafix.lu

Vidéo de démonstration machine
Catalogue en ligne
Nouveauté machine et outils
Photos