Prodiafix

Outils diamantés & Machines pour
Sciage / Carottage / Préparation de Sol

www.prodiafix.lu

Tarifs 2015

Scie Murale / Scie à Câble / Scie Plongeante

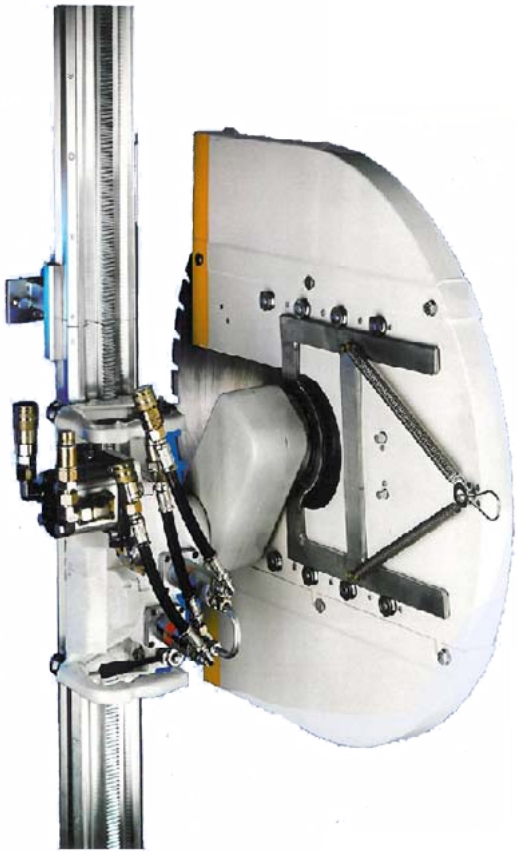

www.prodiafix.lu

58 rue louis pasteur, 44276 Esch Sur Alzette, Luxembourg.
Tél : (+352) 26 65 46 90 - Fax : (+352) 26 65 46 91 / contact@prodiafix.lu

Prodiafix

Scie murale BWS Hydraulique

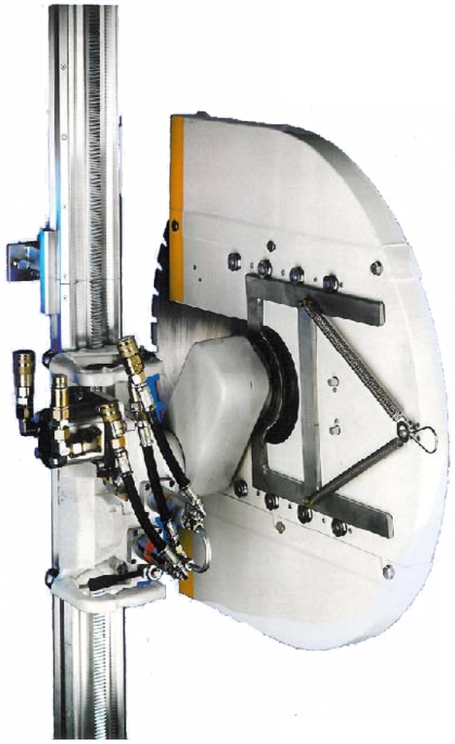

Pouvoir de coupe élevé : un réducteur à pignon droit entièrement étanche transmet avec un degré élevé le couple du moteur hydraulique au disque et assure une transmission plus régulière de la puissance par rapport à l'entraînement direct ou à courrroie

Temps de montage court : grâce à des systèmes de montage rapides de la tête de sciage et des rails

Haute précision de coupe : grâce à un réglage du guidage par galets sans jeu et à la construction des rails résistants à la torsion

Grande adaptabilité : les accessoires (carter, rail, sabot, ...) de la BWS8 sont identiques à la BWS15

Faibles frais d'entretien : grâce au réducteur à pignon droit qui a besoin de peu d'entretien, ainsi qu'aux moteurs hydrauliques standards

Moteurs interchangeables : les moteurs de la tête de scie sont interchangeables entre le modéle BWS8 et BWS15E

Multiples secteurs d'utilisation : grâce aux nombreux accessoires comme l'équipement pour sciage à ras de mur, sabots de fixation inclinables, accessoires pour sciage au câble et circulaire, etc...

Tête de scie sans moteur

Groupe hydraulique HAE22

Scie BWS15 Hydraulique

58 rue louis pasteur, 44276 Esch Sur Alzette, Luxembourg.
Tél : (+352) 26 65 46 90 - Fax : (+352) 26 65 46 91 / contact@prodiafix.lu

Prodiafix

Scie murale BWS Hydraulique

Caractéristiques générales	BWS15-E	BWS15-H
Entraînement d'avance et de plongée:	Electrique	Hydraulique
Diamètre max. de disque	1800 mm	1800 mm
Profondeur max de sciage	830 mm	830 mm
Diamètre d'arbre d'entraînement	60 mm	60 mm
Puissance d'entraînement max.	26 kW	26 kW
Pression max. de service	260 bars	260 bars
Débit max. de service	60 l/min	60 l/min
Vitesses de rotation (tr/min)	1500 tr/min	1500 tr/min
Alimentation en eau	centrale, par le flasque	centrale, par le flasque
Débattement en rotation du bras de scie	360°	360°
Poids avec moteur hydraulique	29,5 kg	29,5 kg
Poids sans moteur hydraulique	25 kg	25 kg

Accessoires pour scie murale

Référence	Tarif € HT
Scie murale hydraulique BWS15 Hydraulique (22kW) - Groupe hydraulique HAE22 (22 Kw/ en 380 Volts) - Diametre maxi de disque 1500 mm - Profondeur de coupe 680 mm - Tête de scie murale BWS15-H - Commande hydraulique de scie murale - Rail de 1500 mm - Rail de 2250 mm - 4 sabots de rail - Carter de 800 mm fermé - Jeu de flexibles	45 908,00 €
Scie murale électro hydraulique BWS15 - Groupe hydraulique HAE22 (22 Kw/ en 380 Volts) - Diametre maxi de disque 1500 mm - Profondeur de coupe 680 mm - Tête de scie murale - Commande de scie murale - Rail de 1500 mm - Rail de 2250 mm - 4 sabots de rail - Carter de 800 mm fermé - Jeu de flexibles	44 613,00 €

58 rue louis pasteur, 44276 Esch Sur Alzette, Luxembourg.
Tél : (+352) 26 65 46 90 - Fax : (+352) 26 65 46 91 / contact@prodiafix.lu

Prodiafix

Scie murale BWS Electrique & Haute Fréquence

Pouvoir de coupe élevé : un réducteur à pignon droit entièrement étanche transmet avec un degré élevé le couple du moteur haute fréquence au disque.

Temps de montage court : grâce à des systèmes de montage rapides de la tête de sciage et des rails

Haute précision de coupe : grâce à un réglage du guidage par galets sans jeu et à la construction des rails résistants à la torsion

Grande adaptabilité : les accessoires (carter, rail, sabot, ...) de la BWS8 sont identiques à la BWS22

Faibles frais d'entretien : grâce au réducteur à pignon droit qui a besoin de peu d'entretien, ainsi qu'aux moteurs hydrauliques standards

Multiples secteurs d'utilisation : grâce aux nombreux accessoires comme l'équipement pour sciage à ras de mur, sabots de fixation inclinables, accessoires pour sciage au câble et circulaire, etc...

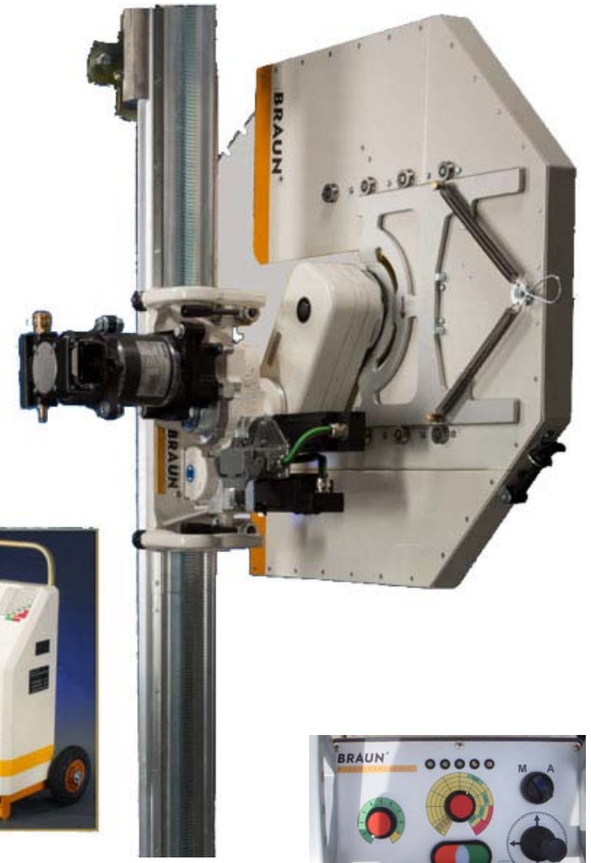

58 rue louis pasteur, 44276 Esch Sur Alzette, Luxembourg.
Tél : (+352) 26 65 46 90 - Fax : (+352) 26 65 46 91 / contact@prodiafix.lu

Scie murale BWS Electrique & Haute Fréquence
Prodiafix

Caractéristiques générales	BWS12S Haute Fréquence	BWS15S Haute Fréquence	BWS22S Haute Fréquence
Entraînement d'avance et de plongée:	Electrique	Electrique	Electrique
Diamètre max. de disque	1200 mm	1500 mm	2000 mm
Profondeur max de sciage	530 mm	680 mm	930 mm
Diamètre d'arbre d'entraînement	60 mm	60 mm	60 mm
Puissance d'entraînement max.	11 kW /380 Volts	18 kW /380 Volts	22 kW /380 Volts
Ampérage	16 à 25A	35 A	35A
Vitesses de rotation (tr/min)	0 à1240 tr/min	0 à 6000 tr/min	0 à 6000 tr/min
Alimentation en eau	centrale, par le flasque	centrale, par le flasque	centrale, par le flasque
Débattement en rotation du bras de scie	360°	360°	360°
Poids avec moteur électrique	34.5 kg	38 kg	40.5 kg
Poids sans moteur électrique	25.8 kg	26.5 kg	26.5 kg

Tarif Scie Electrique et Haute Fréquence

Référence	Tarif € HT
Scie murale BWS12S Haute Fréquence (11kW) - Groupe Haute Fréquence, télécommande et câble de connexion - Tête de scie murale BWS12S - Rail de 1000 mm - Rail de 1500 mm - 3 sabots de rail - Carter de 800 mm fermé	34 900 €
Scie murale BWS18S Haute Fréquence (18kW) - Groupe Haute Fréquence, télécommande et câble de connexion - Tête de scie murale BWS18S - Rail de 1500 mm - Rail de 2250 mm - 4 sabots de rail - Carter de 800 mm fermé	40 700 €
Scie murale BWS22S Haute Fréquence (22kW) - Groupe Haute Fréquence, télécommande et câble de connexion - Tête de scie murale BWS22S - Rail de 1500 mm - Rail de 2250 mm - 4 sabots de rail - Carter de 800 mm fermé	44 300 €

58 rue louis pasteur, 44276 Esch Sur Alzette, Luxembourg.
Tél : (+352) 26 65 46 90 - Fax : (+352) 26 65 46 91 / contact@prodiafix.lu

Sciage circulaire sur base d'une scie murale BWS

-> Permet de faire des carottages de grand diamétre avec la base d'une scie murale

-> Idéal pour les travaux d'ouverture circulaire à partir du Ø 500 mm à 2500 mm

58 rue louis pasteur, 44276 Esch Sur Alzette, Luxembourg.
Tél : (+352) 26 65 46 90 - Fax : (+352) 26 65 46 91 / contact@prodiafix.lu

Sciage au câble sur base d'une scie murale BWS

-> Permet de faire du sciage au câble à partir d'une base de scie murale

-> Enrouleur de câble de 12 à 25 métre

58 rue louis pasteur, 44276 Esch Sur Alzette, Luxembourg.
Tél : (+352) 26 65 46 90 - Fax : (+352) 26 65 46 91 / contact@prodiafix.lu

Groupe hydraulique électrique

Les groupes hydrauliques de BRAUN séduisent par leur polyvalence. Le système de pression variable permet de faire fonctionner n'importe quel appareil à entraînement hydraulique. Avec un débit réglable de 0 à 60 litres pour une pression pouvant atteindre 260 bars, ils sont la source optimale de puissance et de flexibilité.

> HAE22V-0 : Le groupe hydraulique universel : Débit d'huile réglable individuellement avec la pompe à débit variable

> HAE22V : Le groupe hydraulique pour les professionnels avec circuit d'avance séparé et pompe à débit variable

> HAE26V-0 : Le groupe hydraulique refroidi par eau avec débit d'huile ajustable

> HAE26V : Le groupe hydraulique refroidi par eau pour les plus exigeants : avec circuit d'avance séparé et pompe à débit variable

Caractéristiques techniques	HAE 22 V-0	HAE 22 V
Puissance d'entraînement (kW/CV)	22 Kw	22 Kw
Tension d'alimentation	400 V	400 V
Ampérage maximum	40 A	40 A
Pompe	à cylindrée variable en continu à pistons axiaux 0 - 60 l/min	à cylindrée variable en continu à pistons axiaux 0 - 60 l/min
Débit approximatif du circuit d'avance.	-	8 l/min.
Pression de régime	à environ 50 l/min 260 bars	à environ 50 l/min 260 bars
Pression max. du circuit d'avance	-	60 bars
Refroidissement	Eau/huile, échangeur thermique à plaque	Eau/huile, échangeur thermique à plaque
Raccords	Accouplement rapide (face plate)	Accouplement rapide (face plate)
Tarifs € HT	19 060 € HT	22 533 € HT

Caractéristiques techniques	HAE 26 V-0	HAE 26 V
Puissance d'entraînement (kW/CV)	26 Kw	26 Kw
Tension d'alimentation	400 V	400 V
Ampérage maximum	40 A	40 A
Pompe	à cylindrée variable en continu à pistons axiaux 0 - 60 l/min	à cylindrée variable en continu à pistons axiaux 0 - 60 l/min
Débit approximatif du circuit d'avance.	-	8 l/min.
Pression de régime	à environ 50 l/min 260 bars	à environ 50 l/min 260 bars
Pression max. du circuit d'avance	-	60 bars
Refroidissement	Eau/huile, échangeur thermique à plaque	Eau/huile, échangeur thermique à plaque
Raccords	Accouplement rapide (face plate)	Accouplement rapide (face plate)
Tarifs € HT	21 248 € HT	24 720 € HT

58 rue louis pasteur, 44276 Esch Sur Alzette, Luxembourg.
Tél : (+352) 26 65 46 90 - Fax : (+352) 26 65 46 91 / contact@prodiafix.lu

Accessoires de Sciage

Longueur de rail 750 mm	746,00 €
Longueur de rail 1000 mm	997,00 €
Longueur de rail 1500 mm	1 690,00 €
Longueur de rail 2250 mm	2 232,00 €

Sabot coupe normale	278,00 €
Sabot coupe inclinée	568,00 €
Piece de raccordement de rails	476,00 €

Carter fermé Ø 800 mm	1 633,00 €
Carter fermé Ø 1000 mm	1 818,00 €
Carter fermé Ø 1200 mm	2 128,00 €
Carter fermé Ø 1500 mm	2 246,00 €

Carter ras de mur Ø 800 mm	796,00 €
Carter ras de mur Ø 1000 mm	953,00 €
Carter ras de mur Ø 1200 mm	1 110,00 €
Carter ras de mur Ø 1500 mm	1 238,00 €

58 rue louis pasteur, 44276 Esch Sur Alzette, Luxembourg.
Tél : (+352) 26 65 46 90 - Fax : (+352) 26 65 46 91 / contact@prodiafix.lu

Prodiafix

Disque diamant pour scie murale Ws35

Utilisation : Béton, béton armé, béton vibré, maçonnerie

Caractéristique : Disque diamant professionnel soudé laser.

Hauteur de segment 10 mm.

Avantages : Outil de coupe universel pour scie murale à partir de 11kW.

Coupe rapide, excellent rapport qualité / prix

Référence	Diamètre	Épaisseur	Hauteur	Tarifs € HT
WS35-600-45	600 mm	4,5 mm	10 mm	496 €
WS35-600-50	600 mm	5 mm	10 mm	521 €
WS35-800-40	800 mm	4 mm	10 mm	708 €
WS35-800-47	800 mm	4,7 mm	10 mm	750 €
WS35-1000-45	1000 mm	4,5 mm	10 mm	1 238 €

SHARK

Utilisation : Béton, béton armé, béton vibré, agrégat dur et fortement ferraillé

Caractéristique : Disque diamant professionnel soudé laser. Très Haute concentration diamant. Hauteur de segment 10 mm. Puissance machine à partir de 15 kw

Avantages : Outil de coupe haut rendement alliant une coupe rapide dans les matériaux durs (béton, béton armé) et une excellente durée de vie

Référence	Diamètre	Hauteur	Epaisseur	Nbr de segments	Tarifs € HT
SHARK19060045	600 mm	10+2,5 mm	4,5 mm	53	938 €
SHARK19060050	650 mm	10+2,5 mm	5,0 mm	53	960 €
SHARK19074045	740 mm	10+2,5 mm	4,5 mm	66	1 238 €
SHARK19074050	740 mm	10+2,5 mm	5,0 mm	66	1 265 €
SHARK19082545	825 mm	10+2,5 mm	4,5 mm	72	1 406 €
SHARK19082550	825 mm	10+2,5 mm	5,0 mm	72	1 435 €
SHARK19090045	900 mm	10+2,5 mm	4,5 mm	79	1 552 €
SHARK190102545	1025 mm	10+2,5 mm	4,5 mm	86	1 822 €
SHARK190122545	1245 mm	10+2,5 mm	4,5 mm	102	2 306 €
SHARK190150045	1500 mm	10+2,5 mm	4,5 mm	132	4 551 €
SHARK190160045	1600 mm	10+2,5 mm	4,5 mm	141	5 271 €

58 rue louis pasteur, 44276 Esch Sur Alzette, Luxembourg.
Tél : (+352) 26 65 46 90 - Fax : (+352) 26 65 46 91 / contact@prodiafix.lu

Prodiafix

Disque diamant Diviso 3D

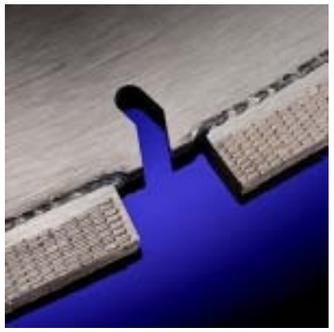

Disque diamant professionnel soudé laser très haut rendement

Les grains de diamants sont positionnés précisément dans tout le segment pour maximiser leur efficacité .

Utilisation: Béton armé et fortmeant armé

Avantages: Vitesse de coupe 3x supérieur

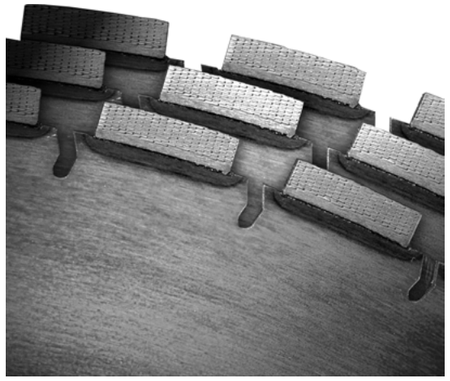

Référence	DIAMÈTRE	EPAISSEUR	NB DE SEGMENTS	TARIF € HT
SH5060045	600 mm	4,5 mm	31	632 €
SH5060050	600 mm	5,0 mm	31	676 €
SH5080045	800 mm	4,5 mm	44	960 €
SH5080050	800 mm	5,0 mm	44	1022 €
SH5082545	825 mm	4,5 mm	45	976 €
SH5082550	825 mm	5,0 mm	45	1040 €
SH50100045	1000 mm	4,5 mm	52	1288 €
SH50120045	1200 mm	4,5 mm	60	1638 €

Référence	DIAMÈTRE	EPAISSEUR	NB DE SEGMENTS	TARIF € HT
SH4060045	600 mm	4,5 mm	31	580 €
SH4060050	600 mm	5,0 mm	31	620 €
SH4080045	800 mm	4,5 mm	44	886 €
SH4080050	800 mm	5,0 mm	44	940 €
SH4082545	825 mm	4,5 mm	45	900 €
SH4082550	825 mm	5,0 mm	45	956 €
SH40100045	1000 mm	4,5 mm	52	1192 €
SH40120045	1200 mm	4,5 mm	60	1522 €

58 rue louis pasteur, 44276 Esch Sur Alzette, Luxembourg.
Tél : (+352) 26 65 46 90 - Fax : (+352) 26 65 46 91 / contact@prodiafix.lu

Prodiafix

Scie à cable hydraulique

. Rapide à installer grâce à son système modulaire.
. Facile à transporter.
. Utilisation optimal du câble: raccourcissement du câble non nécessaire.
. Construit pour ménager le câble avec ses poulies de grand diamètre.

Capacité de stockage	15 - 20 m de câble
Poids	52 kg
Poids (sans les poulies)	29 kg
Hauteur totale	1300 mm

Le stockage du câble compact assure les avantages suivants :

. Grande capacité de coupe
. Utilisation optimale du câble : la diminution du câble diamanté est inutile
. Conception protégeant le câble du fait du grand diamètre des poulies
. Temps de mis en action réduit grâce au concept modulaire disposant de fermetures rapides
. Faible poids
. Multifonction
. Utilisation sûre et simple

DONNÉES TECHNIQUES :
- Puissance : 18 kW
- Vitesse du câble : 0 - 30 m/s (variable de manière continue)
- Alimentation électrique (avec système de contrôle totalement automatique)
- Capacité de stockage : environ 12 mètres de câble diamanté

POIDS
- Bâti de forage : 23 à 31 kg (dépend de la longueur utile)
- Stockage du câble : 44 kg (peut être démonté pour alléger l'unité)
- Système de sciage à câble haute fréquence BSA-HF : 37 kg (le moteur de 11 kg peut être démonté pour alléger l'unité)

Longueur utile minimale du bâti de forage : 660 mm

Hauteur totale : à partir d'environ 900 mm

Surface de coupe jusqu'à 8 m2 sans diminution du fil, combinaison des systèmes suivants :
- Bâti de forage double colonne BBD2W
- Système de scie à câble Braun
- Technologie haute fréquence

ACCESSOIRES:
- Poulies pivotantes pour sciage horizontal.
- Accessoires pour scie à câble de la séries « combi system » de Braun.
- Également disponible équipée d'une motorisation hydraulique.

58 rue louis pasteur, 44276 Esch Sur Alzette, Luxembourg.
Tél : (+352) 26 65 46 90 - Fax : (+352) 26 65 46 91 / contact@prodiafix.lu

Prodiafix

Scie à cable hydraulique

Référence	Tarif € HT
Scie à câble SSP 12 hydraulique : - Avec commande auxiliaires - Bobineur de câble 12 metres - Bâti de carotteuse BBD2W - Commande hydraulique - Moteur hydraulique de rotation - Poulie de 600 mm - Carter de scie - Système de renvoie à 360 ° - Jeu de flexibles - Groupe hydraulique 22 Kw/ 30 CV	42 716,00 €
Scie à câble SSP15 hydraulique : -Groupe hydraulique 22 Kw/ 30 CV Avec commande auxiliaires - bobineur de câble 15 metres - Bâti de carotteuse BBD4W - Commande hydraulique - moteur hydraulique de rotation - poulie de 600 mm - Carter de scie - Système de renvoie à 360 ° - Jeu de flexibles	45 908,00 €

Accessoires pour scie à câble

Poulie de 250 mm	184,00 €
Poulie de 200 mm	146,00 €
Poulie avec pied	534,00 €
2 poulies pur redirection à360 °	1 708,00 €

Poulie de 600 mm	1 402,00 €
caoutchouc de rechange 600 mm	222,00 €

Pince à sertir le câble	1 306,00 €
Groupe hydraulique moteur etanche	1 520,00 €

58 rue louis pasteur, 44276 Esch Sur Alzette, Luxembourg.
Tél : (+352) 26 65 46 90 - Fax : (+352) 26 65 46 91 / contact@prodiafix.lu

Prodiafix

Scie à câble automatisée

Scie câble automatique verticale, comprenant :

- Scie à câble
- Vérin pneumatique
- Pupitre de commande avec compresseur
- Poulie Ø 600 mm

TARIF SUR DEMANDE

58 rue louis pasteur, 44276 Esch Sur Alzette, Luxembourg.
Tél : (+352) 26 65 46 90 - Fax : (+352) 26 65 46 91 / contact@prodiafix.lu

Prodiafix

Câble diamant

Câble diamant pour béton armé

Perles diamantés frittées avec une très haute concentration diamant, monté sur un câble acier.

Les perles sont reliées entre elles par un ressort qui assure une certaine stabilité du câble.

Le câble est revêtu d'une plastification injectée sous pression à haute température qui assure un bon glissement dans la coupe et évite les blocages de câbles

Application	Béton / Béton armé
Coupe	A l'eau
Puissance mini et max	7,5 kW à 20kW
Assemblage	Plastique et ressorts
Nombre de perles au mètre linéaire	40 perles/mètre, frittées
Diamètre de perles	11.5 mm

Câble diamant pour acier / fonte inox

Perles diamantés en dépôt électrolytique montée sur un câble acier.

La technique du dépôt électrolytique permet d'avoir le diamant en contact avec les métaux sans apport de métal de frittage, ce qui permet de couper n'importe quels matériaux très durs dans des conditions extrême.

Les perles sont reliées entre elles par un ressort qui assure une certaine stabilité du câble.

Le câble est revêtu d'une plastification injectée sous pression à haute température qui assure un bon
glissement dans la coupe et évite les blocages de câbles

Application	Acier / Inox / Fonte
Coupe	A l'eau
Puissance mini et max	7,5 kW à 20kW
Assemblage	Plastique et ressorts
Nombre de perles au mètre linéaire	40 perles/mètre , dépôt électrolytique
Diamètre de perles	11.5 mm

58 rue louis pasteur, 44276 Esch Sur Alzette, Luxembourg.
Tél : (+352) 26 65 46 90 - Fax : (+352) 26 65 46 91 / contact@prodiafix.lu

Prodiafix

Systéme combiné

Un bâti de carotteuse BBD2W ou BBD4W pour 3 applications :

Carottage / Sciage au câble / Scie plongeante

Carotteuse électrique

Carotteuse hydraulique

Scie à câble

Scie plongeante

58 rue louis pasteur, 44276 Esch Sur Alzette, Luxembourg.
Tél : (+352) 26 65 46 90 - Fax : (+352) 26 65 46 91 / contact@prodiafix.lu

Prodiafix

Scie plongeante

> Solution innovante pour sciage jusqu'à 4 métre de profondeur

> S'adapte sur un bâti de carotteuse BBD2W

> Moteur hydraulique alimenté et piloté via le groupe HAE22 ou HAE26

58 rue louis pasteur, 44276 Esch Sur Alzette, Luxembourg.
Tél : (+352) 26 65 46 90 - Fax : (+352) 26 65 46 91 / contact@prodiafix.lu

Prodiafix

Systéme de levage avec pieds repliable

Prise en charge 1500 kg

Montage rapide en 5 minutes par une seule personne

Conçu pour les escaliers étroits, les endroits difficiles d'accès, facilite le transport et le rangement.

Avec le système de fixation horizontal seul un coté doit être fixé en bout de poutre.
L'autre cote peut être positionné n'importe ou sur la poutre.
Le levage se fait obligatoirement entre les deux pieds

Fixation murale : remplace le réglable

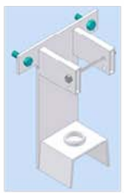

Caractéristiques	PORTAL-PR-01	PORTAL-PR-02	PORTAL-PR-03
Levage maximum	1500 kg	1500 kg	1500 kg
Longueur de poutre	4.15 m	4.15 m	4.15 m
Hauteur de poutre	1,18 m à 2,10 m	1,68 m à 3 m	2.23 m à 4 m
Largeur pieds dépliés	1.20 m	1.71 m	2.29 m
Largeur pieds repliés	0.85 m	0.85 m	0.85 m
Poids d'un pied	26 kg	26 kg	26 kg
Poids total avec poutre de 4,15 m	85 kg	85 kg	85 kg
Tarif € HT	3 610 € HT	4 180 € HT	5 510 € HT

Livré complet avec :
- 2 pieds repliables : dont un réglable sur la poutre
- Chariot de levage
- Poutre de 4.15 mètre
- Système de fixation murale
- Sans palan

58 rue louis pasteur, 44276 Esch Sur Alzette, Luxembourg.
Tél : (+352) 26 65 46 90 - Fax : (+352) 26 65 46 91 / contact@prodiafix.lu

Prodiafix

Systéme de levage avec pieds fixes

Prise en charge 1500 kg

Montage rapide en 5 minutes par une seule personne

Caractéristiques	PORTAL-01	PORTAL-02	PORTAL-03
Levage maximum	1500 kg	1500 kg	1500 kg
Longueur de poutre	4,15 m	4,15 m	4.15 m
Largeur de pied	1,18 m	1,70 m	2.28 m
Hauteur réglable	1,18 m à 2,10 m	1,68 à 3 m	2.2 à 4 m
Poids total	80 kg	100 kg	110 kg
Tarif € HT	3 420 € HT	3 800 € HT	5 220 € HT
Poids total avec poutre de 4,15 m	85 kg	85 kg	85 kg
Tarif € HT	3 610 € HT	4 180 € HT	5 510 € HT

Livré complet avec :
- 2 pieds repliables : dont un réglable sur la poutre
- Chariot de levage
- Poutre de 4.15 mètre
- Système de fixation murale
- Sans palan

Kit de raccordement pour coupler deux ensembles de levage
Prise en charge 3000 kg

Kit comprenant :
- 2 raccordements des deux systèmes de levage
- Chariot de levage double (roulant sur les 2 poutres)

Tarif € HT : 1 530 € HT

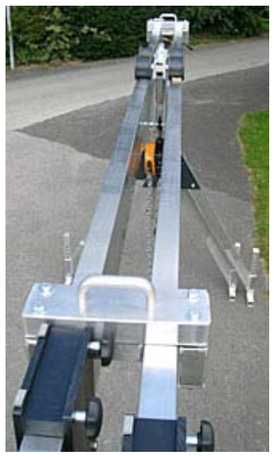

58 rue louis pasteur, 44276 Esch Sur Alzette, Luxembourg.
Tél : (+352) 26 65 46 90 - Fax : (+352) 26 65 46 91 / contact@prodiafix.lu

Prodiafix

Systéme de levage avec roues
Prise en charge 1000 kg

Déplacement du système de levage sur roues avec une charge jusqu'à 1000 kg

Caractéristiques	PORTAL-PR-01
Levage maximum	1000 kg
Longueur de poutre	4.23 m
Hauteur de poutre	1,88 à 2,83 m
Largeur pieds	1.53 m
Poids total avec poutre de 4,15 m	120 kg
Tarif € HT	4 050 € HT

Autres modéles

Référence	Longueur	Prise en charge	Poids de la poutre	Tarif € HT
TR300	3.12 m	1500 kg	30 kg	1 242 € HT
TR400	4.12 m	1500 kg	40 kg	1 380 € HT
TR500	5.12 m	1500 kg	50 kg	1 494 € HT
TR600	6.09 m	1000 kg	60 kg	1 746 € HT

58 rue louis pasteur, 44276 Esch Sur Alzette, Luxembourg.
Tél : (+352) 26 65 46 90 - Fax : (+352) 26 65 46 91 / contact@prodiafix.lu

Prodiafix

Dépose blocs

- Une machine simple pour déposer les blocs.
- Montage et démontage en 3 minutes
- Utilisable par un seul homme : se démonte en 5 parties, dont la plus lourde est de 30 kg

Caractéristiques techniques	Dépose blocs
Hauteur de la machine	230 cm
Hauteur maxi du bloc supérieur	166 cm
Épaisseur des blocs	20 à 40 cm
Levage maximum	1000 kg

Pince de préhension

Prise en charge jusqu'à 1000 kg

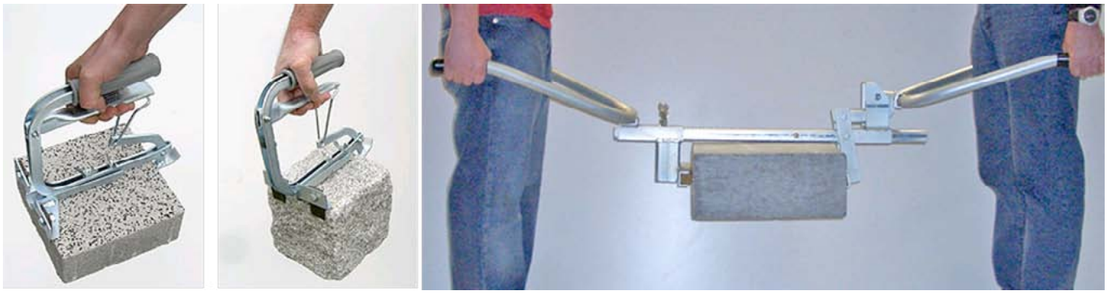

58 rue louis pasteur, 44276 Esch Sur Alzette, Luxembourg.
Tél : (+352) 26 65 46 90 - Fax : (+352) 26 65 46 91 / contact@prodiafix.lu

Prodiafix

Outils diamantés & Machines pour Sciage / Carottage / Préparation de Sol

www.prodiafix.lu

CONTACT

Tél : (+352) 26 65 46 90 - Fax : (+352) 26 65 46 91

Mail : contact@prodiafix.lu

58 rue louis pasteur, 44276 Esch Sur Alzette, Luxembourg

Créée en 2008 / TVA intra : LU22561904

Catalogue 2015

Carottage
Découpeuse portative
Scie de sol
Scie sur table
Scie murale et scie à câble
Aspirateurs eaux et poussières
Rabotage et ponçage
Formation de personnel

www.prodiafix.lu

Vidéo de démonstration machine
Catalogue en ligne
Nouveauté machine et outils
Photos